Alu-Magic

Botola d'ispezione in alluminio estraibile

Telaio in alluminio, con lastra di gesso rivestito – Sistema F2

Non è più necessario stuccare lo sportello!

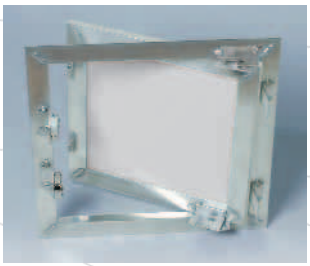

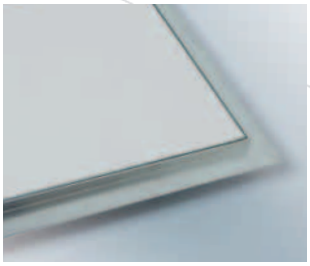

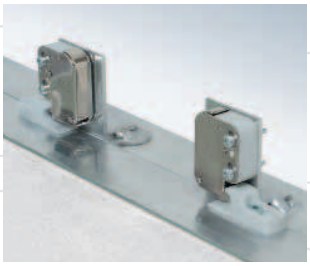

Descrizione prodotto:
La botola d'ispezione è composta da profili in alluminio con lastra di gesso rivestito impregnato GKBI da 12,5 mm, 15 mm o 25 mm e da due chiusure a scatto.

I due telai della botola d'ispezione sono composti da quattro profili saldati l'uno all'altro mediante un procedimento speciale. A partire dalla misura 300 x 300 mm la botola viene fornita con un cavetto di sicurezza da riagganciare dopo ogni apertura in modo da evitare incidenti. L'installazione delle nostre botole d'ispezione a pareti o controsoffitti (non calpestabili) è immediata e semplicissima. Tra il telaio e lo sportello viene lasciata una fuga di 1,5 mm provvista di una guarnizione profilata. Le chiusure a scatto, invisibili, aprono con una semplice pressione la botola d'ispezione.

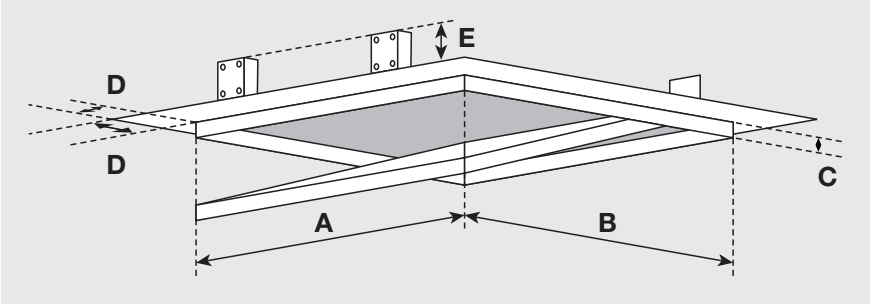

Sportello estraibile

Dimensioni standard per lastre in cartongesso da 12,5 mm:

Sistema F2	dimensioni in mm				
	A	B	C	D	E
AK200200G125	200	200	13	28	40
AK300300G125	300	300	13	28	40
AK400400G125	400	400	13	28	40
AK500500G125	500	500	13	28	40
AK600600G125	600	600	13	28	40

Tutte le dimensioni standard sono utilizzabili con lastre da 12,5 mm, 15 mm e 25 mm.

Dimensioni speciali:
Su richiesta realizziamo botole d'ispezione di qualsiasi dimensione

Particolari vantaggi del nostro sistema:

- soluzione a basso costo
- consegne in tempi ridottissimi
- installazione rapida e senza problemi
- profilo solido in alluminio
- tecnica di fissaggio testata
- installazione in controsoffitti e pareti di cartongesso
- non è più necessario stuccare lo sportello
- chiusure a scatto regolabili anche in un secondo momento